TAB

TRIF

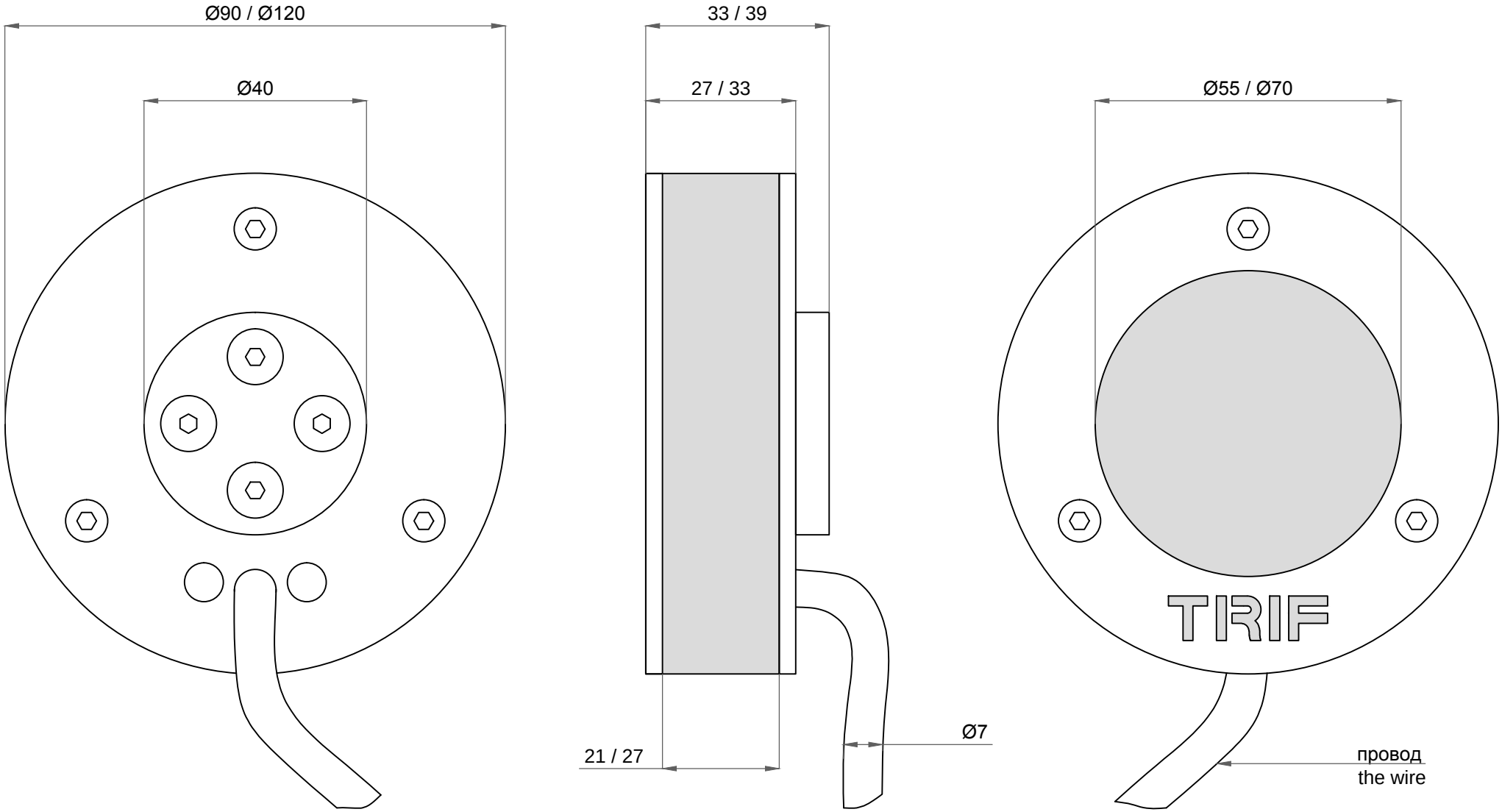

ТАВ

Подключение
Electrical connection

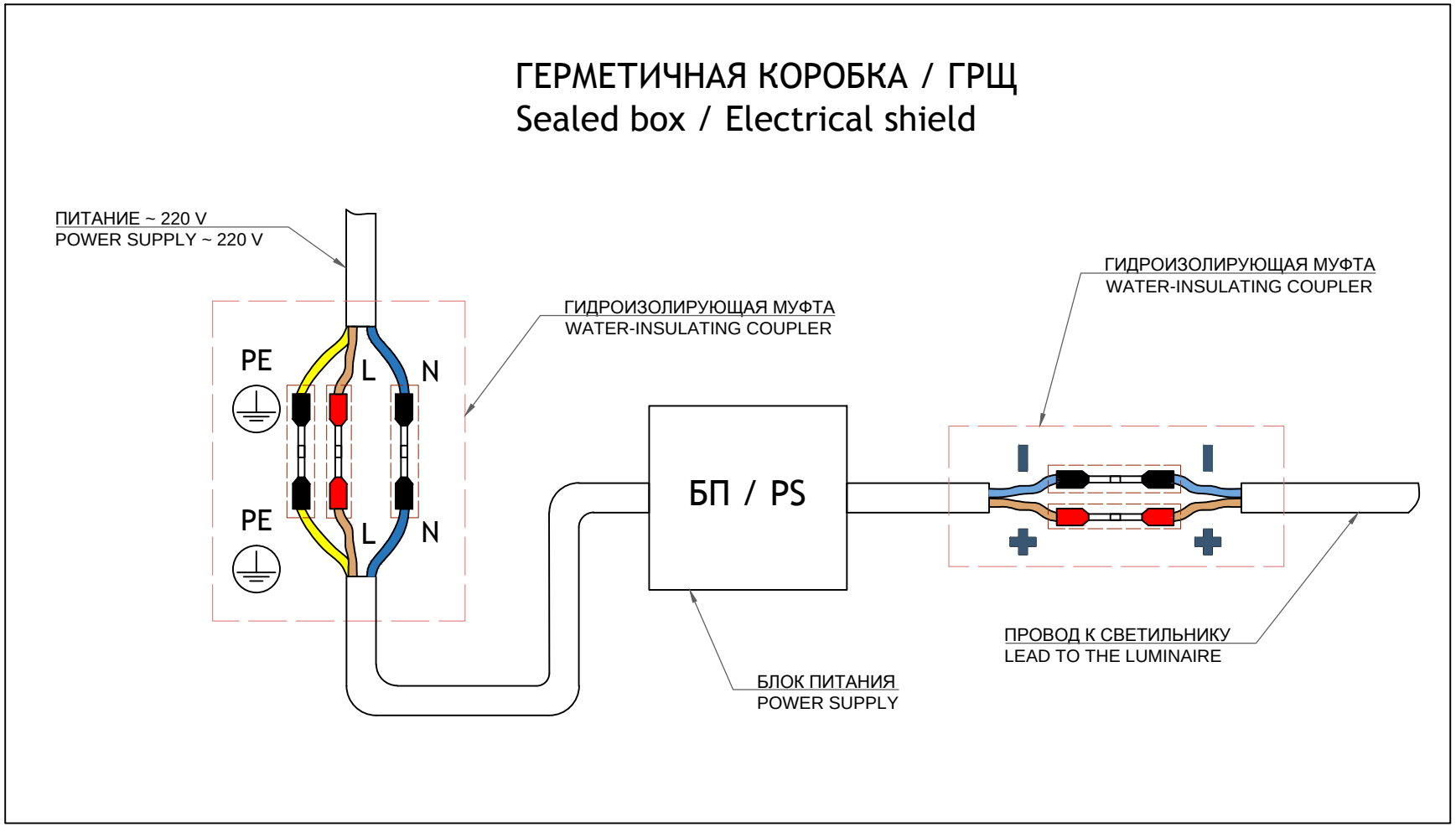

TRIF TAB Технические характеристики светодиодного светильника для мощения	
Цветовая температура (К)	3000/4000/5000/R/G/B
Световой поток (Лм/Вт)	150-170
Цветопередача (Ra)	86-95
Подключение	1.* Драйвер постоянного тока 150 мА (2.5 Вт), 350 мА (6 Вт)
	2. Драйвер постоянного напряжения 24 В (1.2/ 2.4/ 3.6/ 4.8/ 6/ 7.2/ 8.4 Вт)
Степень защиты	IP68
Материал	Нержавеющая сталь / Латунь

* по заказу

TRIF TAB Specifications LED lamp for paving	
Color temperature (K)	3000/4000/5000/R/G/B
Luminous flux (Lm/W)	150-170
Color Rendering Index (Ra)	86-95
Connection	1.* DC 150 mA (2.5 W), 350 mA (6 W)
	2. DC 24 V (1.2/ 2.4/ 3.6/ 4.8/ 6/ 7.2/ 8.4 W)
Ingress Protection Rating	IP68
Material	Stainless Steel / Brass

* by request

СХЕМА ЭЛЕКТРИЧЕСКАЯ

ELECTRIC SCHEME

TAB
подключение светодиодного светильника для мощения
С ИСТОЧНИКОМ ПОСТОЯННОГО НАПРЯЖЕНИЯ

TAB
connection LED luminaire for paving
With DC voltage source

TRIF

СХЕМА ЭЛЕКТРИЧЕСКАЯ

ELECTRIC SCHEME

TAB
подключение светодиодного светильника для мощения
С ИСТОЧНИКОМ ПОСТОЯННОГО ТОКА

TAB
connection LED luminaire for paving
With a constant current source