# JUPITER COURT
## Вид спереди

TRIF

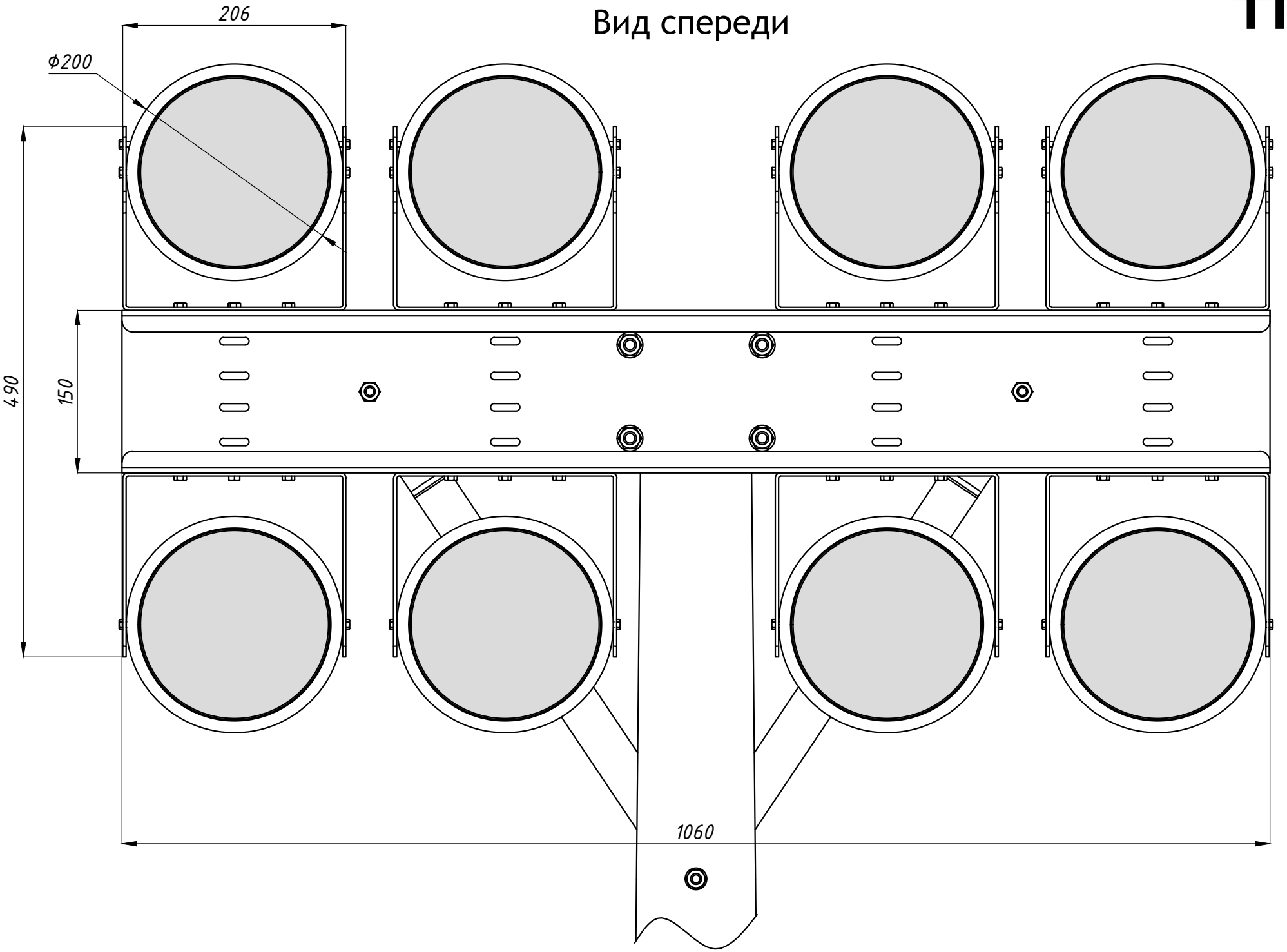

# JUPITER COURT
## Вид сверху

TRIF

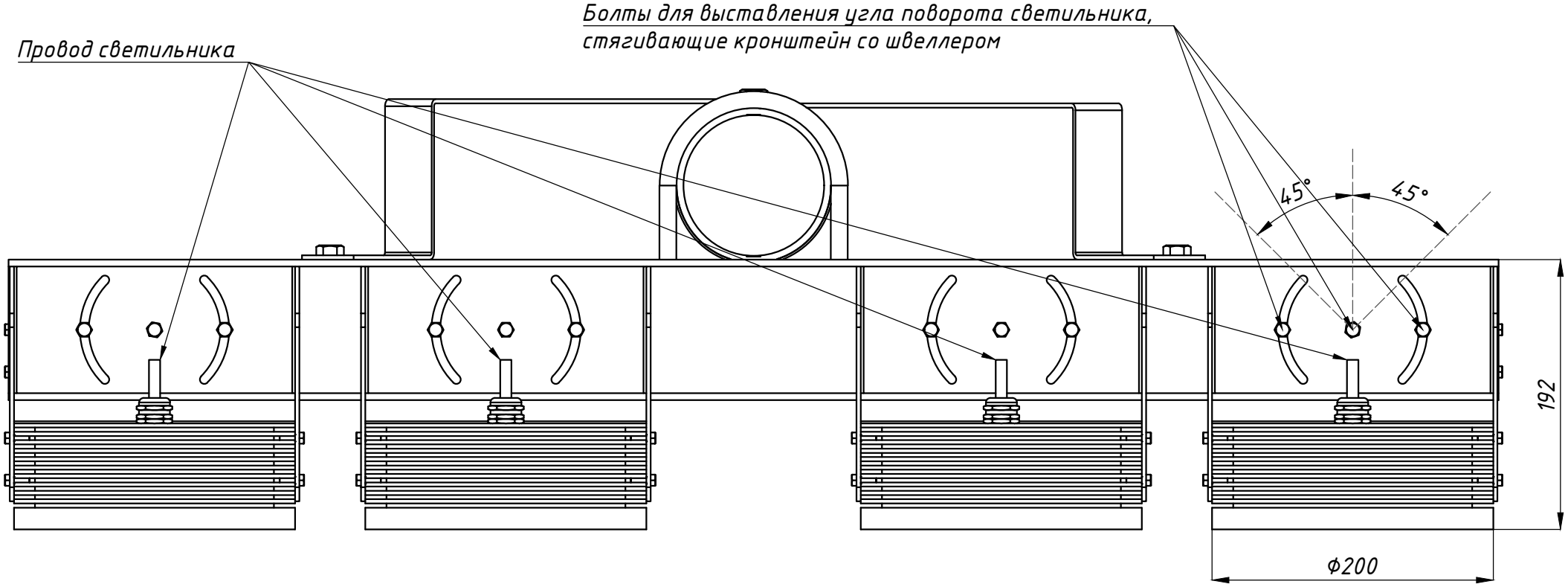

# JUPITER COURT

## Вид справа

TRIF

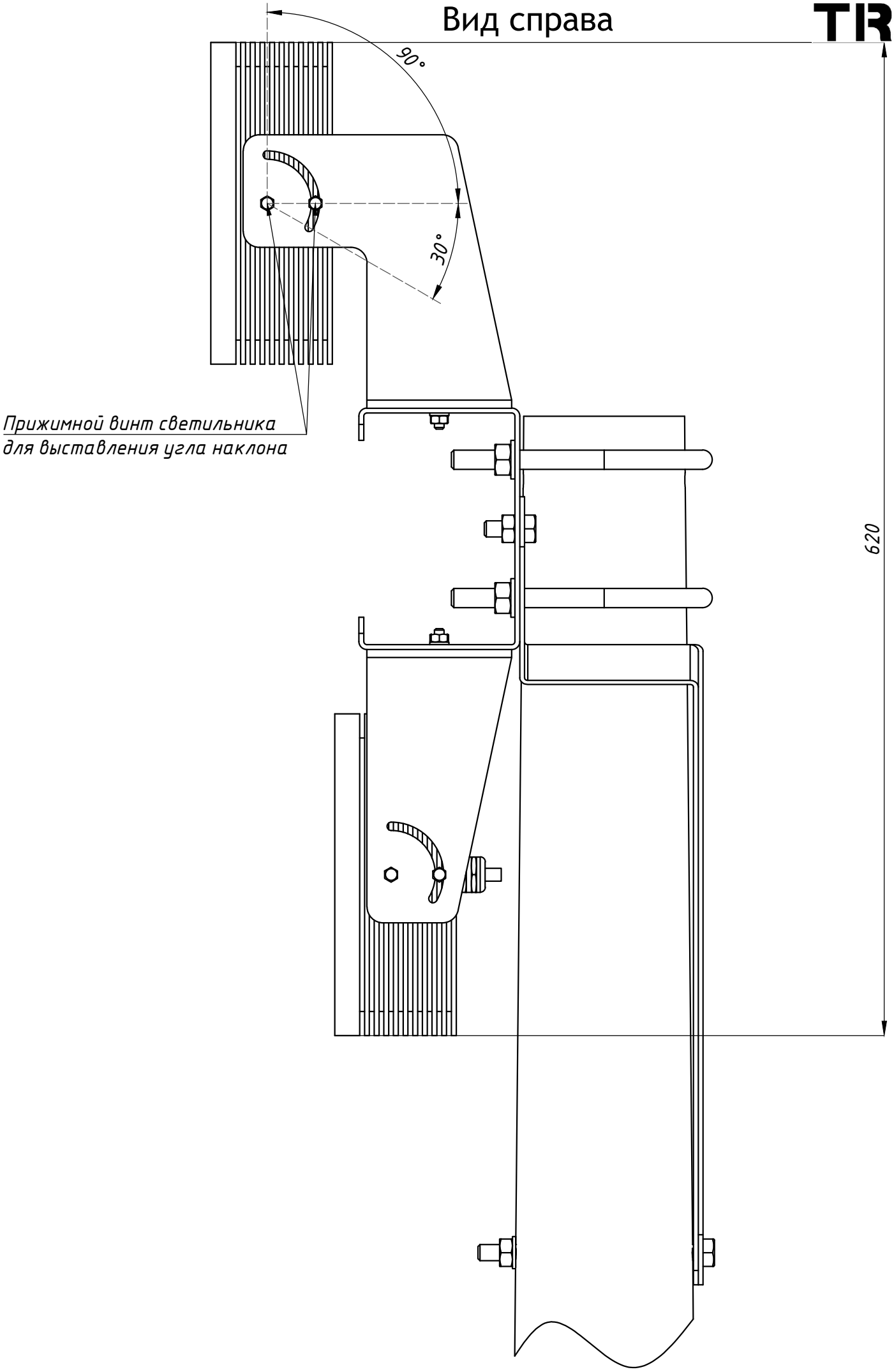

# JUPITER COURT

## Вариант на 4 светильника

TRIF

Вид справа

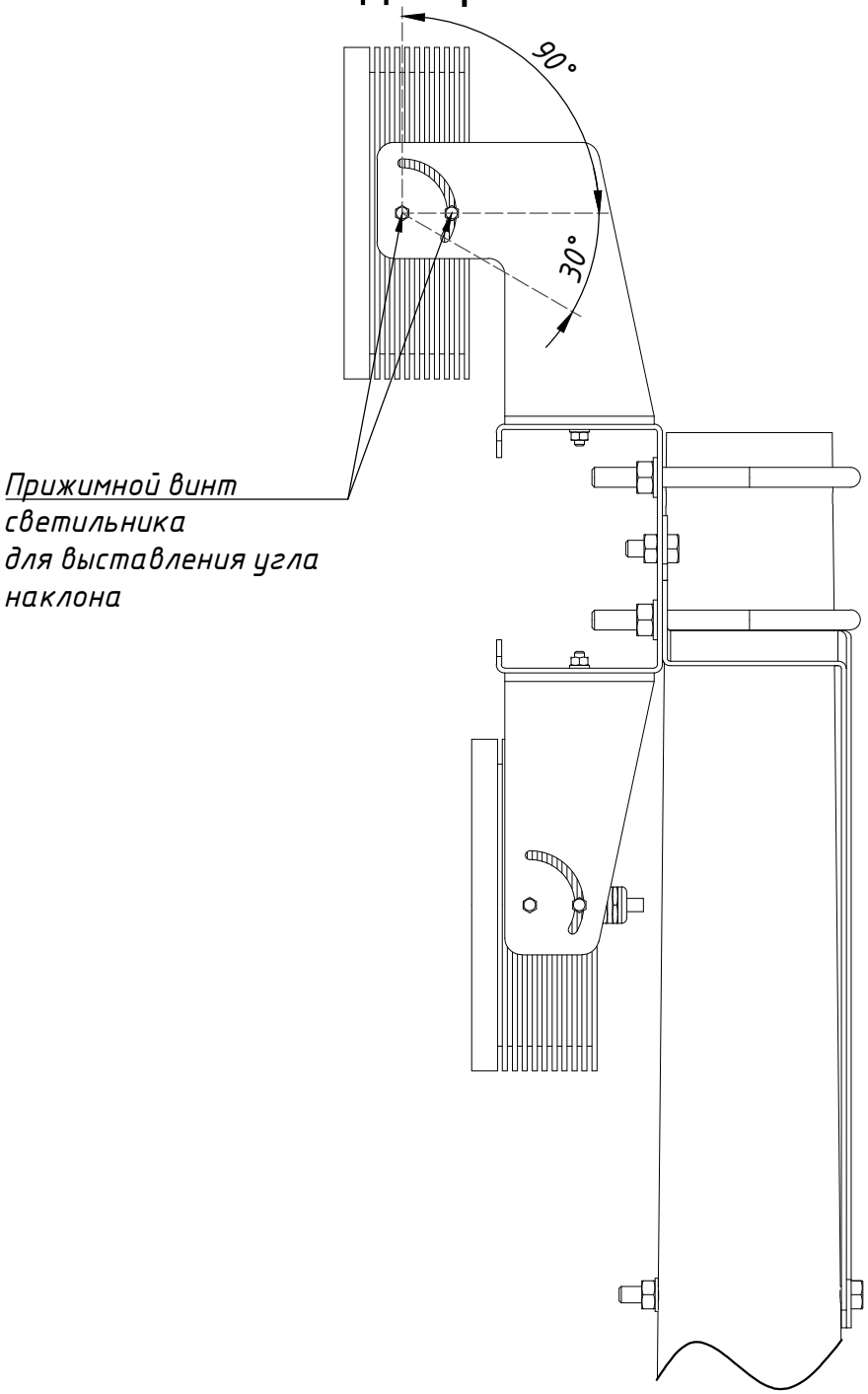


Вид спереди

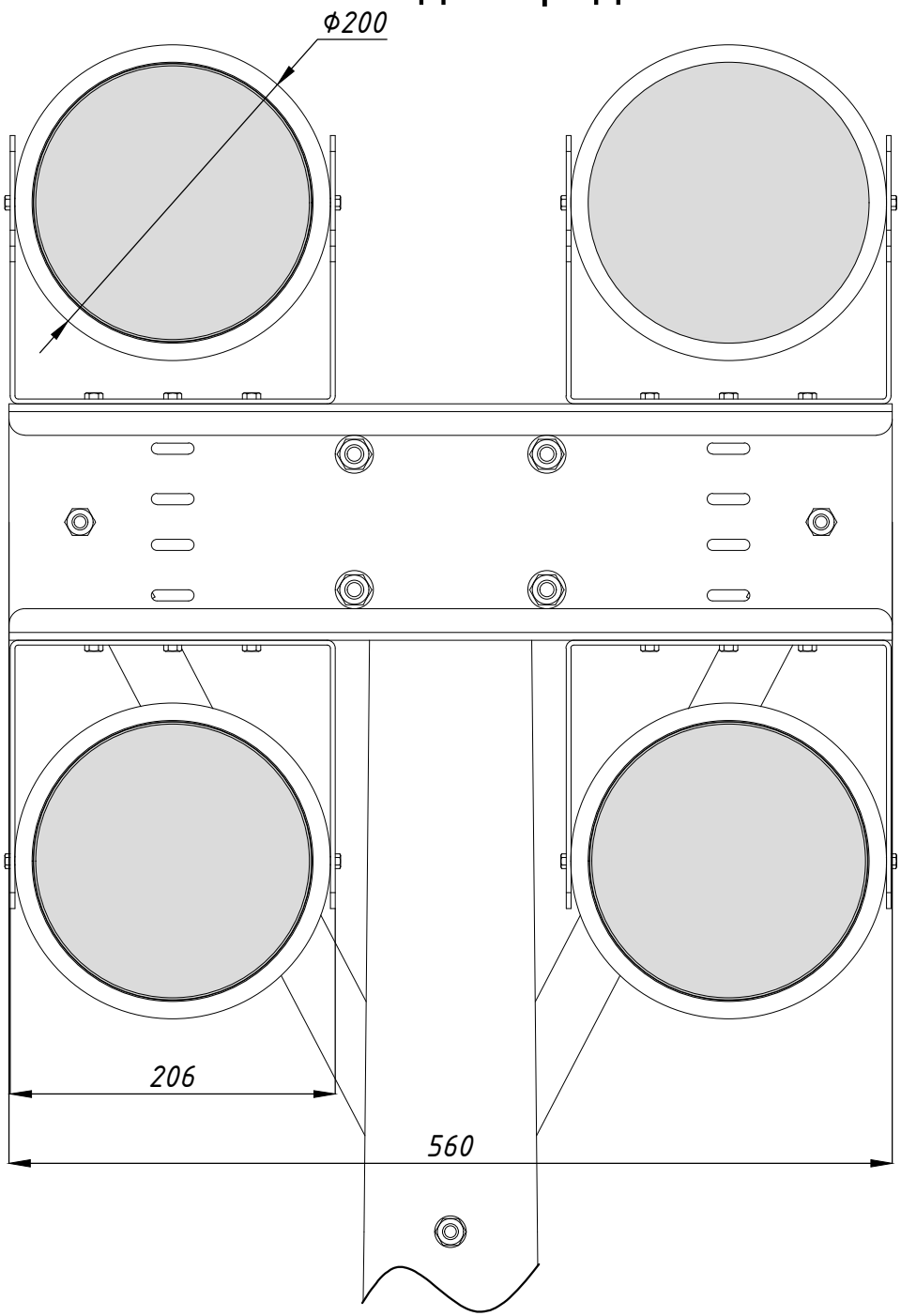

# JUPITER COURT
## Вариант на 4 светильника

TRIF

## Вид сверху

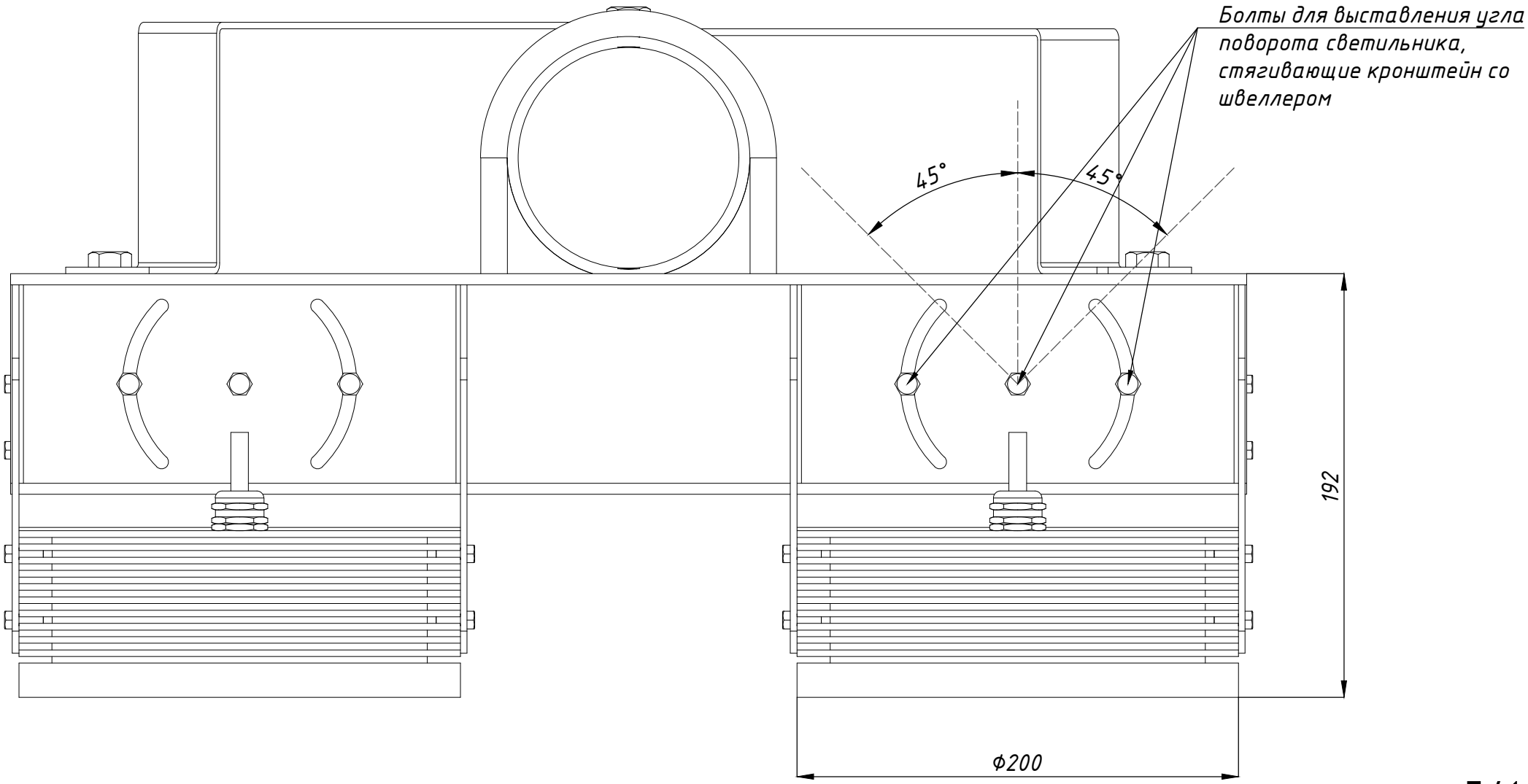

# JUPITER COURT

TRIF

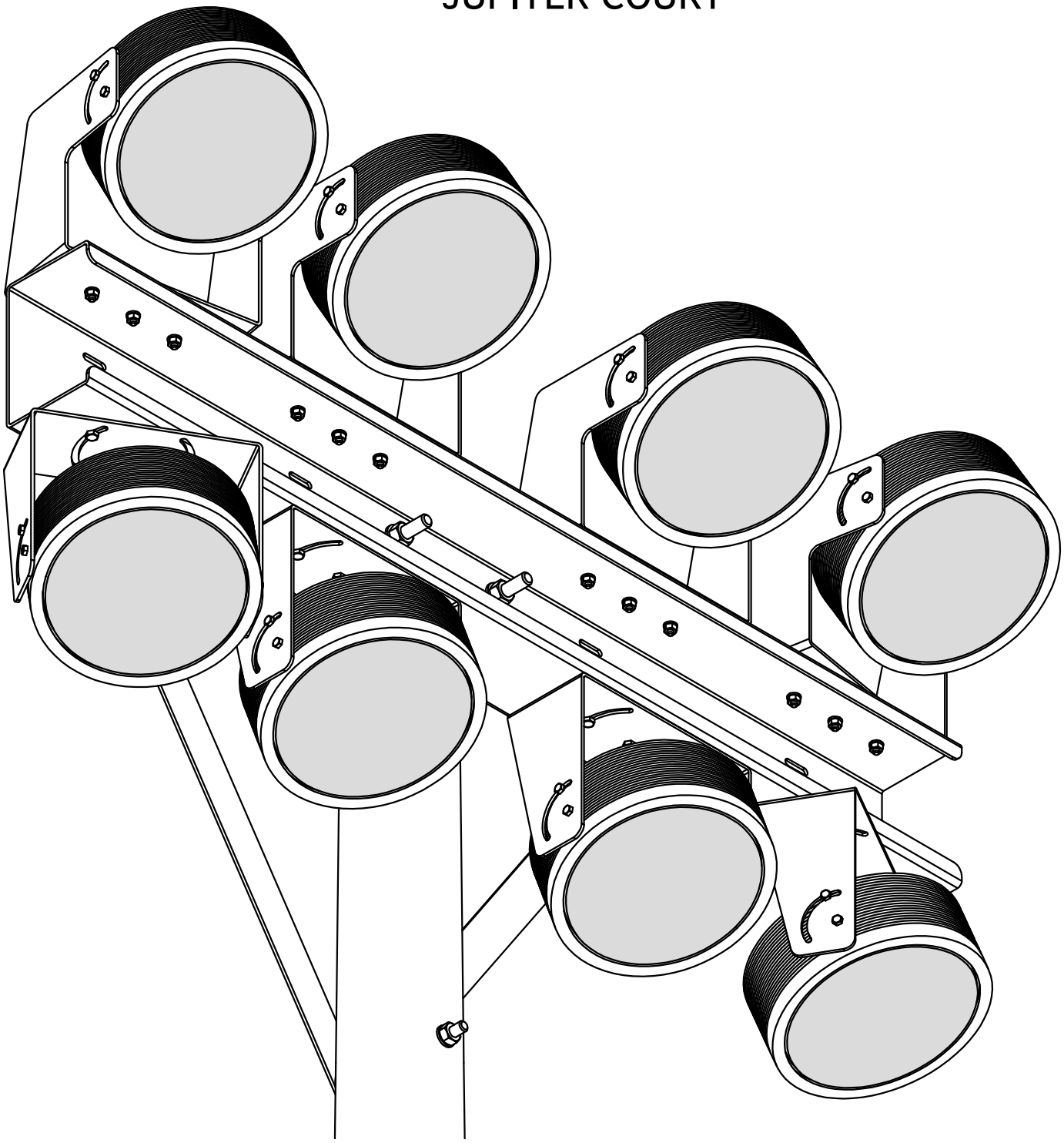

# JUPITER COURT

TRIF

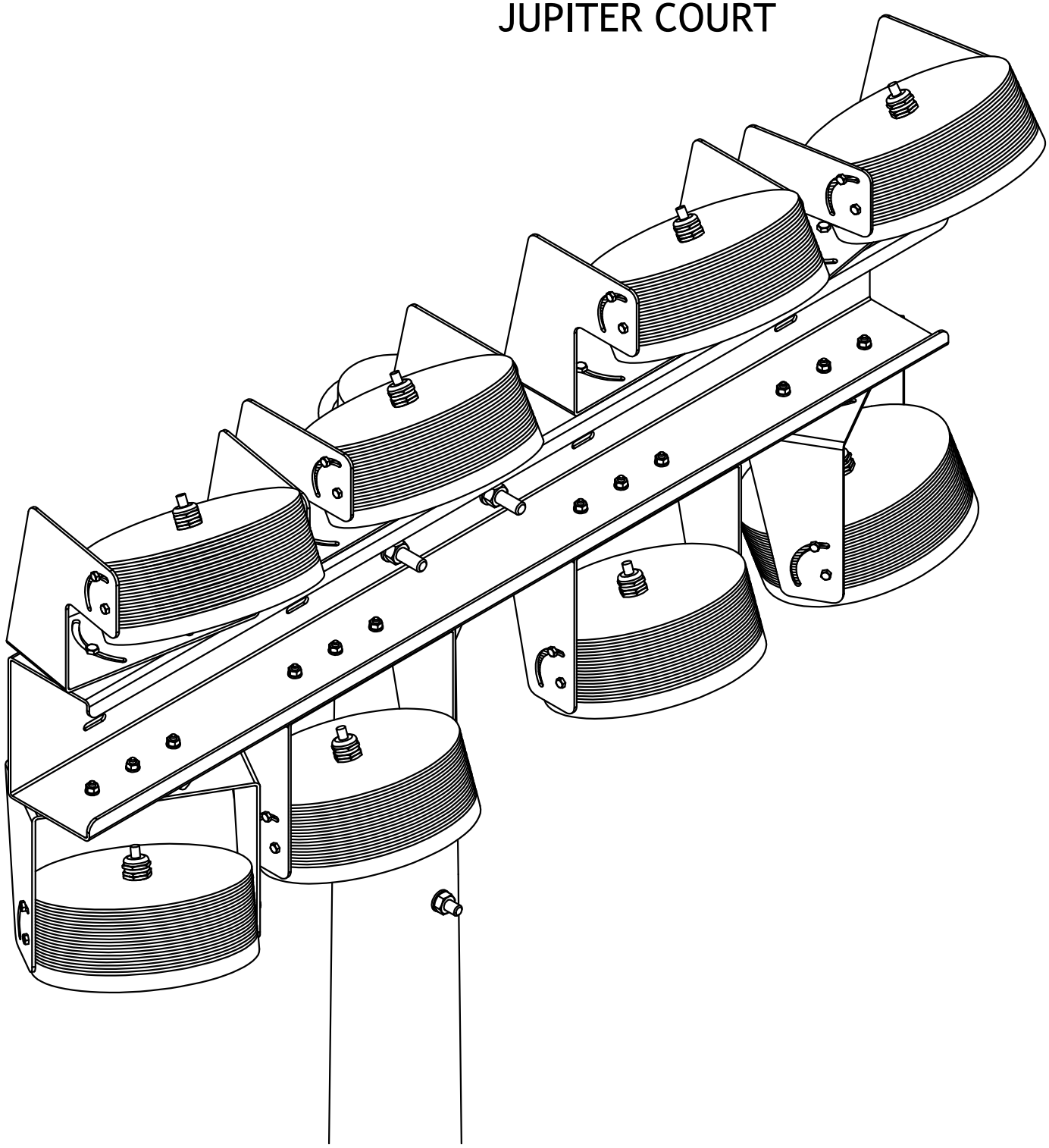

# JUPITER COURT

TRIF

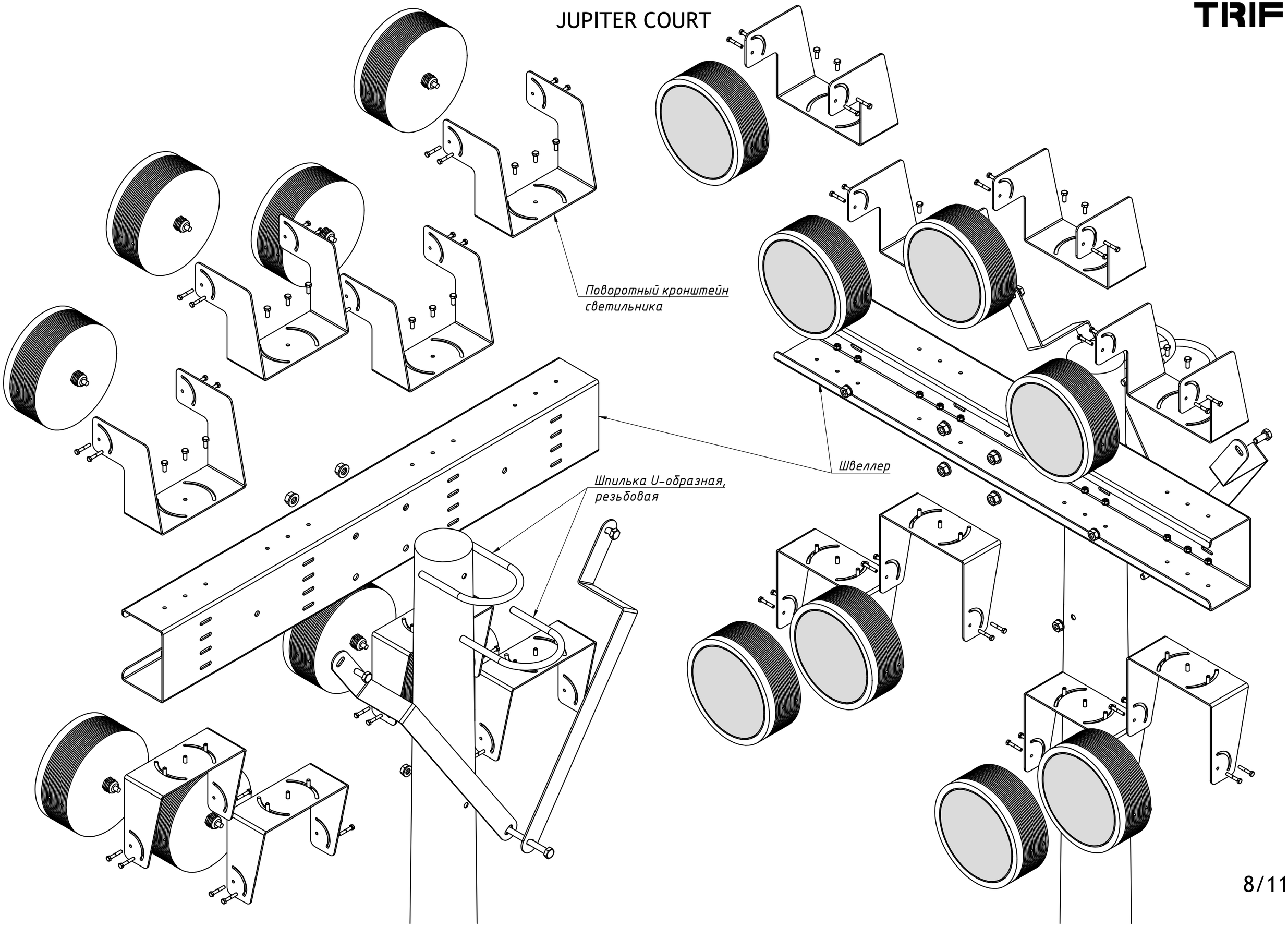

# JUPITER COURT

## Подключение
## Electrical connection

TRIF

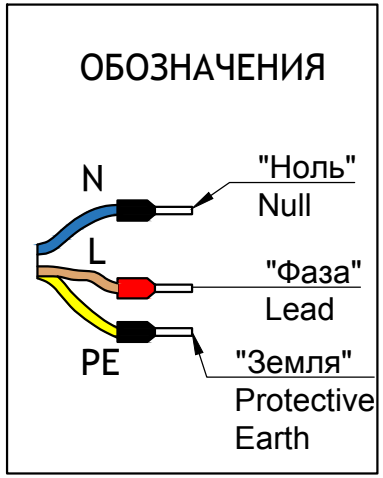


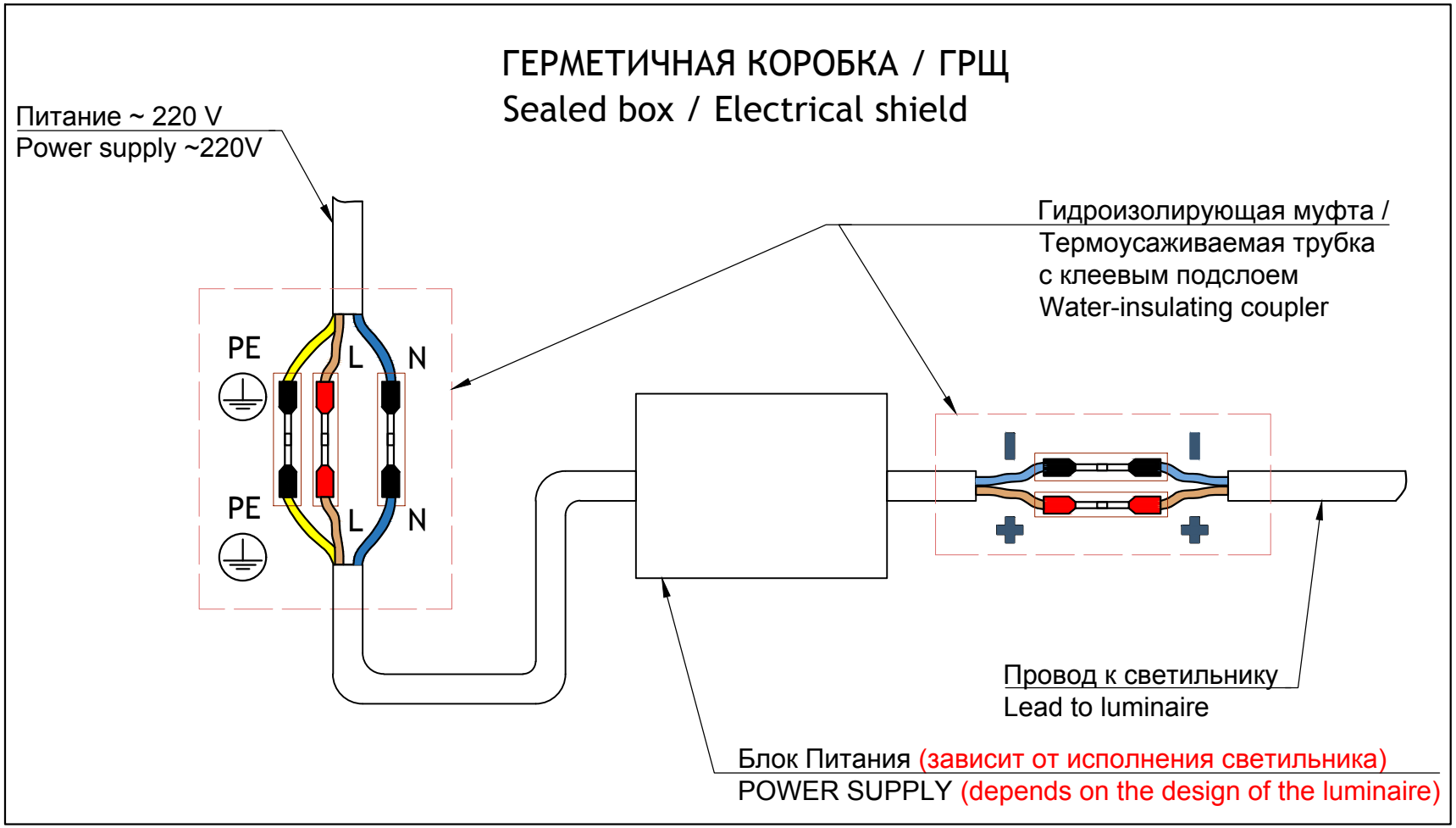

| TRIF JUPITER COURT<br>Технические характеристики светодиодного светильника | |
|---|---|
| Цветовая температура (К) | 3000/4000/5000/R/G/B/RGB |
| Световая отдача (лм/Вт) | 170 |
| Коэффициент цветопередачи (Ra) | >90 |
| Оптика | 15⁰, 25⁰, 30⁰, 45⁰, 60⁰, 90⁰ |
| Подключение* | Драйвер постоянного тока 350 мА (36 Вт), 700 мА (72 Вт) |
| Степень защиты | IP68 |
| Материал | Нержавеющая сталь / Анодированный алюминий / ПЛЕКСИГЛАС |

| TRIF JUPITER COURT<br>Specifications of LED luminaire | |
|---|---|
| Color temperature (K) | 3000/4000/5000/R/G/B/RGB |
| Luminous efficiency (lm/W) | 170 |
| Colour rendering index (Ra) | >90 |
| Optics | 15⁰, 25⁰, 30⁰, 45⁰, 60⁰, 90⁰ |
| Connection* | DC 350 mA (36 W), 700 mA (72 W) |
| Ingress Protection Rating | IP68 |
| Material | Stainless Steel / Anodized aluminum / PLEXIGLAS |

*Мощность указана для одного светильника
*Wattage indicated for a single LED luminaire

# СХЕМА ЭЛЕКТРИЧЕСКАЯ

ELECTRIC SCHEME

## JUPITER COURT
## подключение светодиодного светильника
## С ИСТОЧНИКОМ ПОСТОЯННОГО ТОКА
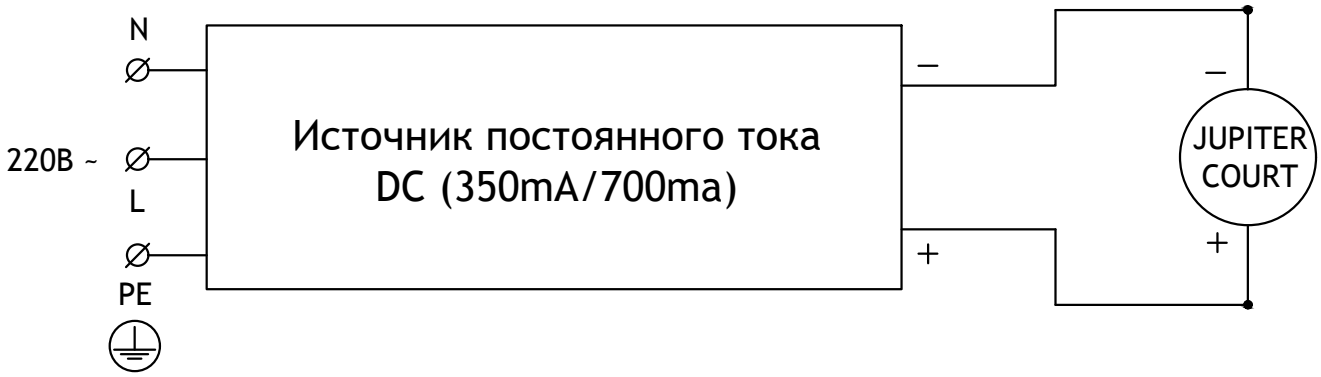
JUPITER COURT
connection of a LED Light Fixture
With constant current source