AURORA N

TRIF

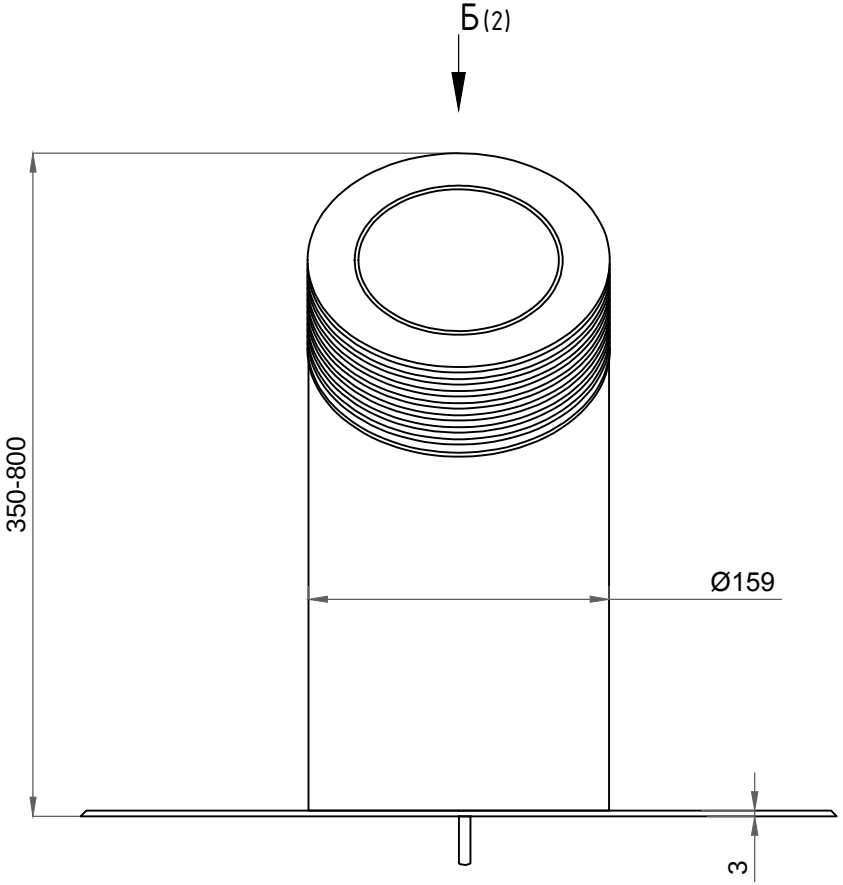

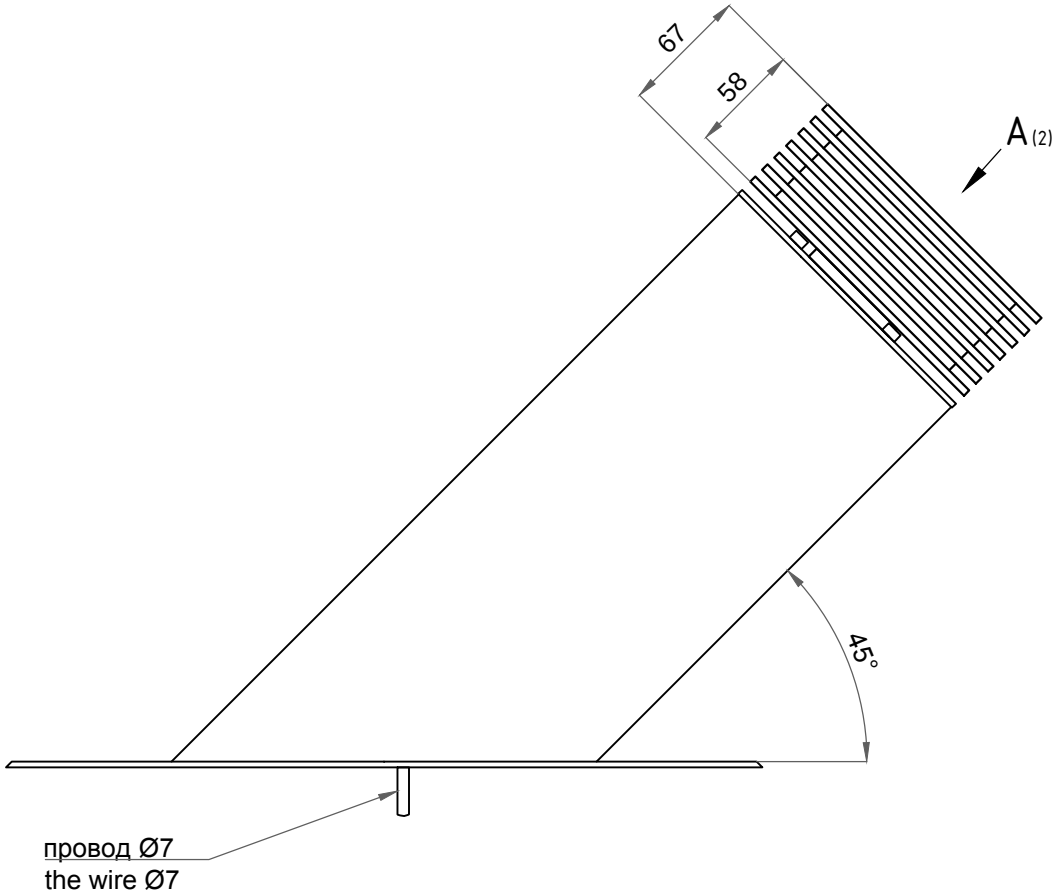

AURORA N

TRIF

Б

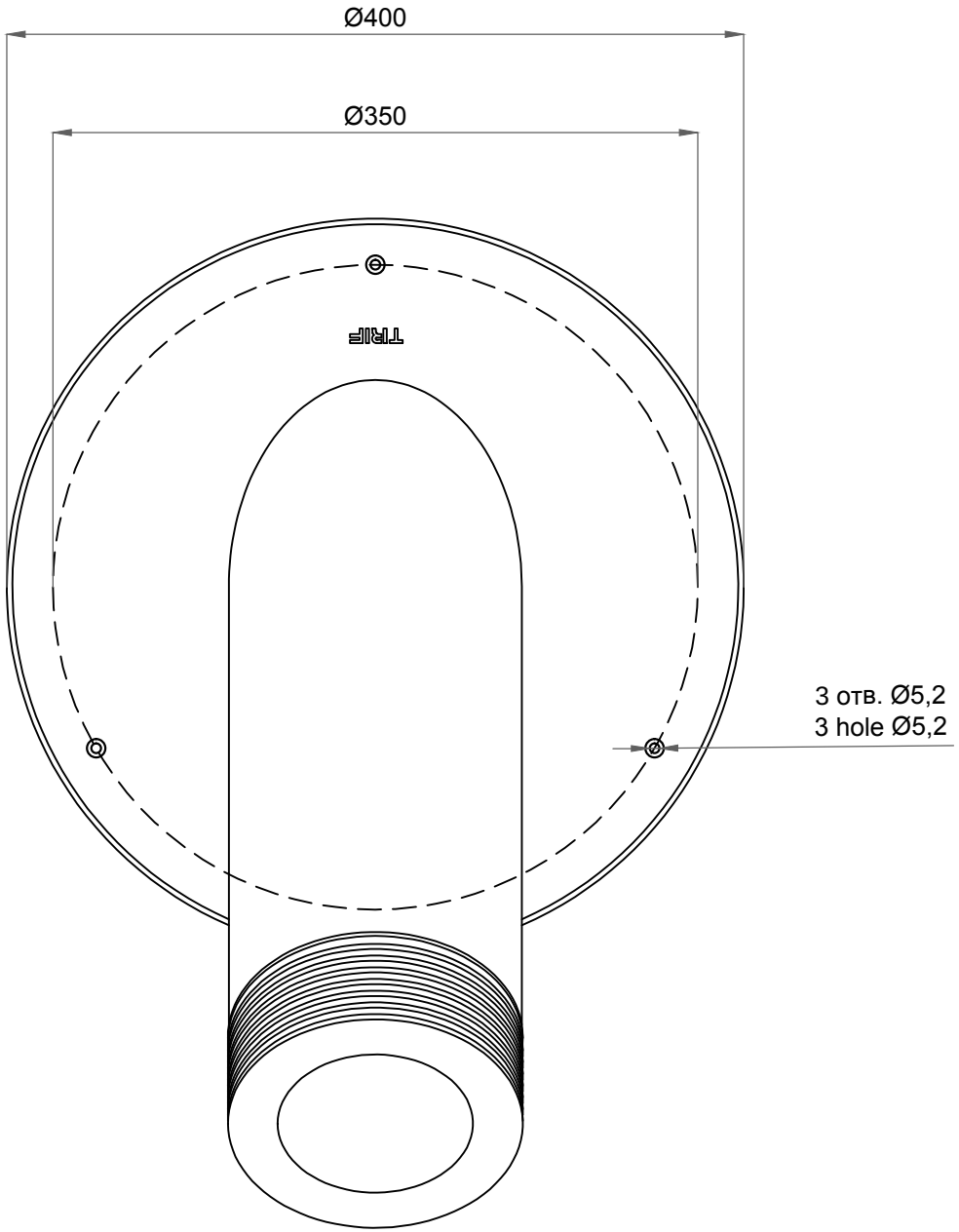

А

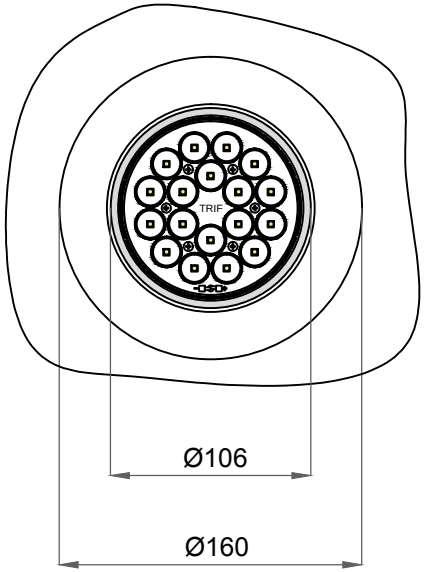

AURORA N

Подключение
Electrical connection

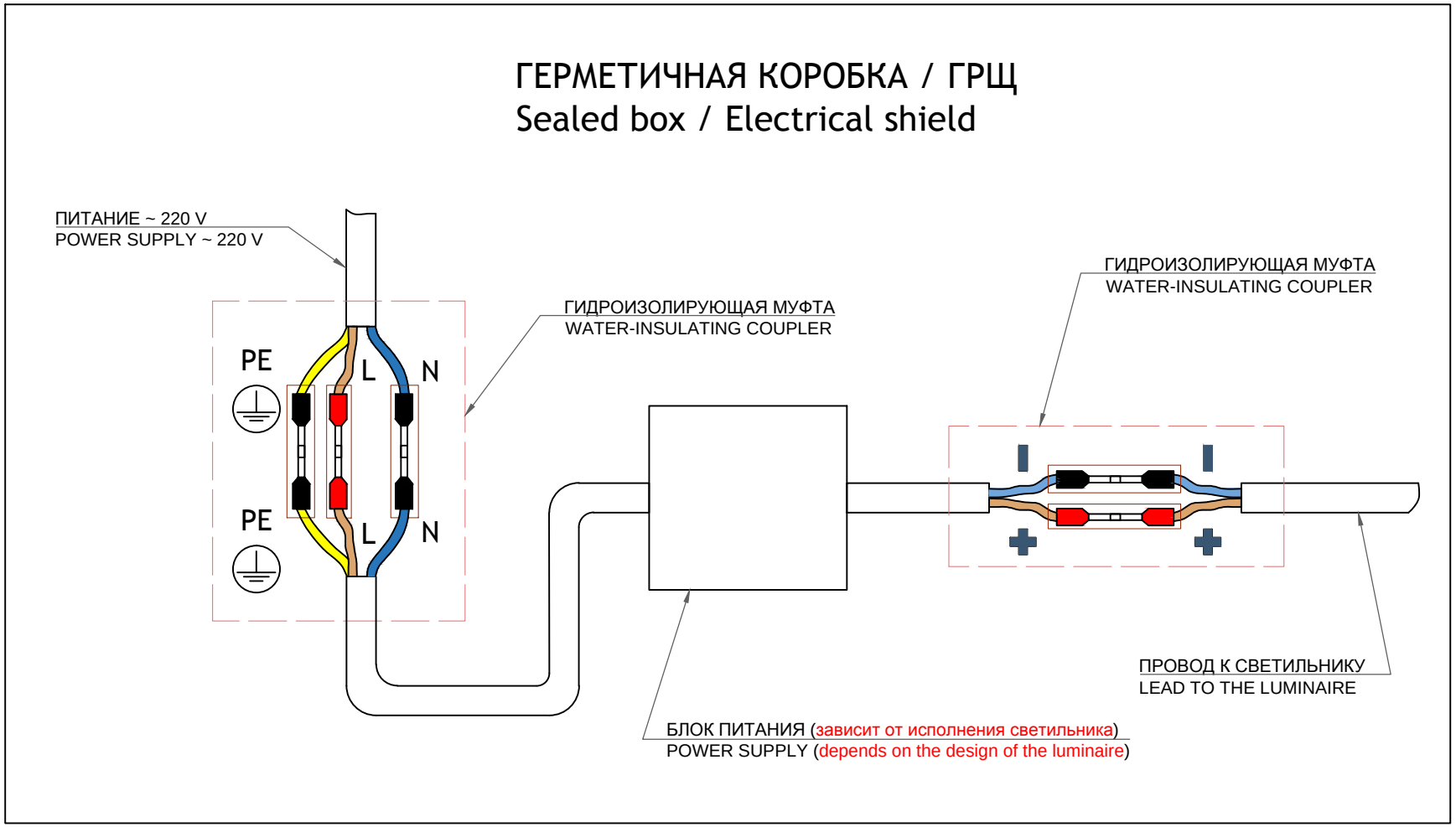

TRIF AURORA N
Технические характеристики светодиодного прожектора

Цветовая температура (К)	3000/4000/5000/RGB/RGBW/R/G/B
Световая отдача (лм/Вт)	150-170
Коэффициент цветопередачи (Ra)	>90
Оптика	12^0, 15^0, 25^0, 30^0, 45^0, 60^0, 90^0, 25^0*50
Подключение	Драйвер постоянного тока 350 мА (18 Вт), 700 мА (36 Вт)
Степень защиты	IP68
Материал	Нержавеющая сталь / Анодированный алюминий

TRIF AURORA N
Specifications LED spotlight

Color temperature (K)	3000/4000/5000/RGB/RGBW/R/G/B
Luminous flux (Lm/W)	150-170
Color Rendering Index (Ra)	>90
Optics	12^0, 15^0, 25^0, 30^0, 45^0, 60^0, 90^0, 25^0*50
Connection	DC 350 mA (18 W), 700 mA (36 W)
Ingress Protection Rating	IP68
Material	Stainless steel / Anodized aluminum

TRIF

СХЕМА ЭЛЕКТРИЧЕСКАЯ

ELECTRIC SCHEME

AURORA N
подключение светодиодного прожектора
С ИСТОЧНИКОМ ПОСТОЯННОГО ТОКА
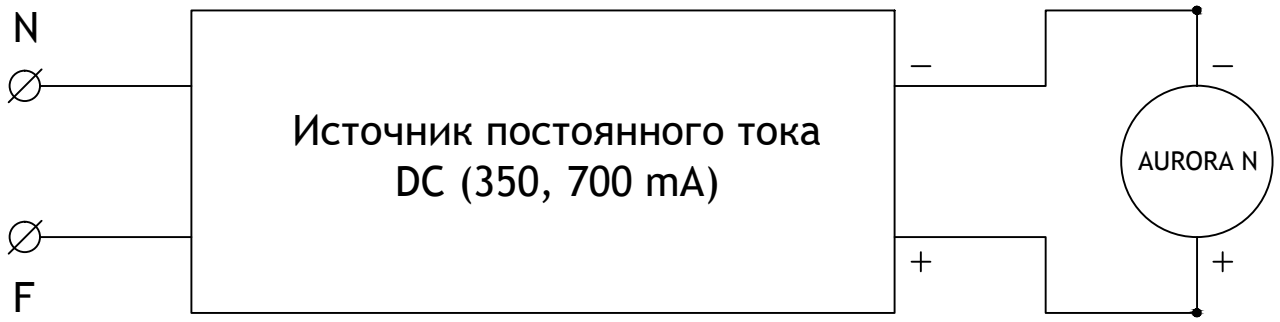
AURORA N
Connecting LED spotlight
With a constant current source